VALLOX

Model
Vallox 99 MV

Typ
3755

Dokument
D10817

Obowiązuje od
01.01.2022

Zaktualizowany
03.07.2023

PODRĘCZNIK

MyVALLOX
99 MV

Podręcznik

Urządzenie wentylacyjne

SPIS TREŚCI

WSTĘP 2

Bezpieczeństwo 3
Instalacja 3
Gwarancja 3
Przeznaczenie 3
Utylizacja urządzenia wentylacyjnego 3
Oznaczenia bezpieczeństwa stosowane w instrukcjach 4
Opcje instalacji 4
Schemat systemu 4
Sterowanie urządzeniem wentylacyjnym 5
Opcje sterowania urządzeniem wentylacyjnym 5
Przypomnienie o filtrach 5
Konfiguracja urządzenia wentylacyjnego bez panelu sterowania MyVallox 5
Łączenie urządzenia wentylacyjnego z usługą Cloud 5
Główne części 6

INSTALACJA 7

Montaż na ścianie 7
Montaż na suficie 7
Montaż sufitowej płyty montażowej 7
Montaż urządzenia wentylacyjnego na sufitowej płycie montażowej 8
Płyta penetrująca podłogę strychu 8
Odprowadzanie skroplin 9
Rysunek wymiarowania oraz wymagana przestrzeń do instalacji syfonu Vallox Silent Klick 9
Przestrzeń wymagana do alternatywnej metody instalacji syfonu Vallox Silent Klick (kolanko) 9
Pomiar i regulacja przepływów powietrza w urządzeniu wentylacyjnym 9
Wymiary oraz wyloty króćców 10

KONSERWACJA 11

Przed rozpoczęciem prac konserwacyjnych 11
Wymiana filtrów 11
Czyszczenie wymiennika ciepła 12
Skropliny 12
Czyszczenie wentylatorów 13

SPECYFIKACJE TECHNICZNE 14

Wewnętrzne połączenie elektryczne 15
Zewnętrzne połączenie elektryczne 16
Zewnętrzne połączenie elektryczne dla sterowania nagrzewnicą/chłodnicą kanału MLV Multi 17
Obsługa nagrzewnicy/chłodnicy kanału 18
Karta obsługi nagrzewnicy kanału 19
W kanale powietrza zewnętrznego 19
W kanale powietrza nawiewanego 19
Widok szczegółowy i lista części 20
Certyfikaty zgodności 21

UWAGA
Urządzenie wentylacyjne Vallox MV można zarejestrować w usłudze MyVallox Cloud i zalogować się do swojego konta MyVallox Cloud pod adresem www.myvallox.com.

BEZPIECZEŃSTWO

Bezpieczna i odpowiednia obsługa wymaga znajomości podstawowych przepisów bezpieczeństwa oraz celu, do jakiego wykorzystywany będzie układ wentylacyjny. Przed uruchomieniem urządzenia wentylacyjnego należy przeczytać niniejszy podręcznik. Prosimy zatrzymać podręcznik na później do celów informacyjnych. W przypadku zgubienia podręcznika można go pobrać z naszej strony WWW.

Zawiera on wszystkie informacje niezbędne do bezpiecznej obsługi systemu. Wszystkie osoby obsługujące i konserwujące system wentylacji muszą postępować zgodnie z instrukcjami podanymi w niniejszym podręczniku obsługi. Ponadto należy przestrzegać wszystkich obowiązujących lokalnie przepisów o zapobieganiu wypadkom.

Instalacja

Instalację oraz konfigurację mogą przeprowadzać wyłącznie wykwalifikowani specjaliści. Instalacje i połączenia elektryczne mogą wykonywać wyłącznie elektrycy, w zgodzie z przepisami lokalnymi.

UWAGA
Więcej informacji można znaleźć pod adresem www.vallox.com

OSTRZEŻENIE
Urządzenie nie jest przeznaczone do obsługi przez dzieci (w wieku poniżej 8 lat) lub osoby z niepełnosprawnością sensoryczną, fizyczną lub umysłową, czy też nie mające doświadczenia i wiedzy, pozwalających na bezpieczne korzystanie z urządzenia.

Osoby te mogą korzystać z urządzenia pod nadzorem, lub też postępując zgodnie z poleceniami osoby odpowiedzialnej za ich bezpieczeństwo.

Dzieci muszą być nadzorowane i nie mogą bawić się urządzeniem.

GWARANCJA

Gwarancja i odpowiedzialność nie obejmują uszkodzeń wynikających z:

- Nieodpowiedniego wykorzystania systemu wentylacji oraz centrali sterującej
- Nieodpowiedniej lub nieprawidłowej instalacji, konfiguracji lub obsługi
- Zignorowania instrukcji dotyczących transportu, instalacji, wykorzystywania lub serwisowania
- Modyfikacji konstrukcji lub elektroniki albo też zmian dokonanych w oprogramowaniu

PRZEZNACZENIE

Wszystkie urządzenia wentylacyjne Vallox zostały zaprojektowane w celu zapewnienia odpowiedniej, ciągłej wentylacji wymaganej dla zachowania zdrowia oraz dobrego stanu budynków.

WAŻNE
W celu zapewnienia odpowiedniej dla zdrowia i stanu budynku jakości powietrza konieczne jest utrzymanie ciągłości wentylacji. Zaleca się pozostawienie wentylacji włączonej również na dłuższe nieobecności. Utrzymuje to świeże powietrze wewnątrz budynku i zapobiega skraplaniu się wilgoci wewnątrz konstrukcji i kanałów wentylacyjnych. Zmniejsza również ryzyko uszkodzeń spowodowanych wilgocią.

UTYLIZACJA URZĄDZENIA WENTYLACYJNEGO

Urządzeń elektronicznych nie należy utylizować razem z odpadami komunalnymi. Przestrzegać lokalnych przepisów dotyczących bezpiecznego i ekologicznego utylizowania produktów.

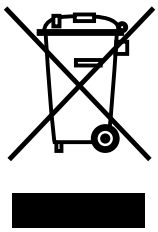

© Vallox Oy - Wszystkie prawa zastrzeżone

OZNACZENIA BEZPIECZEŃSTWA STOSOWANE W INSTRUKCJACH

NIEBEZPIECZEŃSTWO
Wskazuje zagrożenie, które spowoduje śmierć lub poważne obrażenia jeżeli się go nie uniknie.

OSTRZEŻENIE
Wskazuje zagrożenie, które może spowodować śmierć lub poważne obrażenia jeżeli się go nie uniknie.

OSTROŻNIE
Wskazuje zagrożenie, które może spowodować drobne lub średnie obrażenia jeżeli się go nie uniknie.

WAŻNE
Wskazuje zagrożenie, które może spowodować szkody majątkowe lub utratę danych jeżeli się go nie uniknie.

UWAGA
Oznacza istotne informacje o produkcie.

PORADA
Zapewnia dodatkowe informacje o wykorzystaniu produktu i płynących z niego korzyściach.

OPCJE INSTALACJI

- Vallox 99 MV można zamontować albo na ścianie, albo na suficie przy pomocy (opcjonalnej) płyty montażowej.

UWAGA
Standardowe wyposażenie i dostępne akcesoria różnią się w zależności od kraju.

SCHEMAT SYSTEMU

1. Internet
2. WLAN
3. Router
4. WLAN/LAN
5. Dodatkowy przełącznik
6. Czujniki

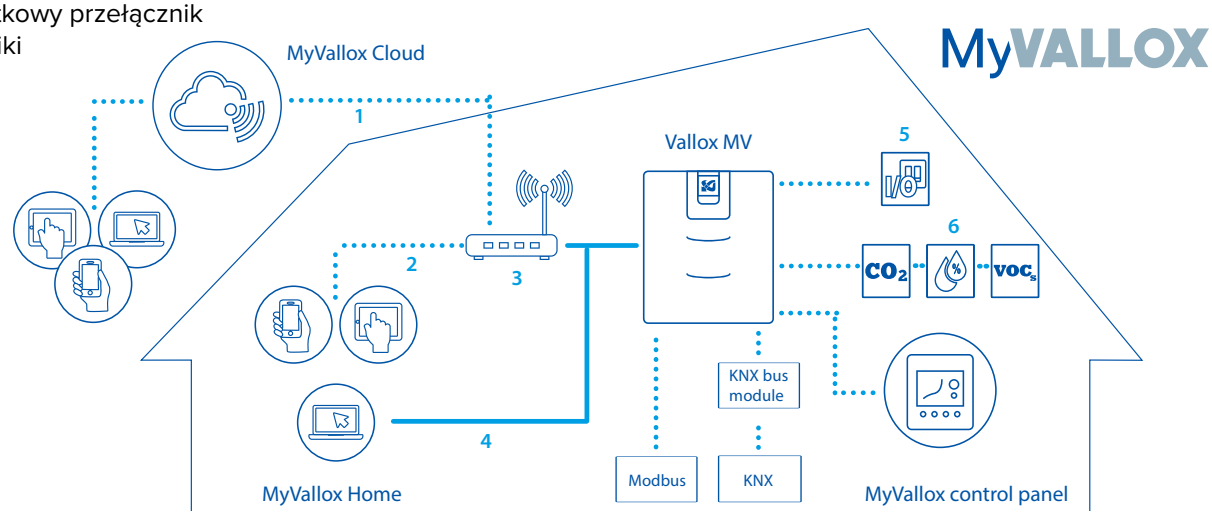

STEROWANIE URZĄDZENIEM WENTYLACYJNYM

Opcje sterowania urządzeniem wentylacyjnym

Pracą jednostki wentylacyjnej Vallox można sterować przy pomocy następujących środków:

- Przy pomocy panelu sterowania MyVallox zainstalowanego w budynku.
- Przez połączenie sieci lokalnej MyVallox Home oraz interfejs użytkownika MyVallox Home/Cloud.
- Przez usługę MyVallox Cloud i interfejs użytkownika MyVallox Home/Cloud.
- Przez usługę do monitorowania zdalnego lub automatykę budynku przy pomocy sygnałów napięciowych lub komunikatów Modbus.

Poza zintegrowanym czujnikiem wilgoci i dwutlenku węgla wentylacja może być również regulowana automatycznie przy pomocy opcjonalnych czujników dwutlenku węgla, wilgotności lub VOC (jakości powietrza). Dzięki ich zastosowaniu wentylacja pozostaje na optymalnym poziomie nawet gdy lokal nie jest zamieszkany. Każdy z użytkowników może skorzystać z programatora tygodniowego w celu dostosowania wentylacji do indywidualnego stylu życia.

Przypomnienie o filtrach

Urządzenie przypomina użytkownikowi i konieczności wymiany filtrów przez panel sterowania MyVallox oraz interfejs użytkownika w chmurze MyVallox Home/Cloud, jak również przez zmianę stanu przekaźnika, jeżeli do złączy przekaźnika urządzenia podłączono lampkę sygnalizacyjną.

Przypomnienie o filtrach można zatwierdzić:

- **Z panelu sterowania MyVallox**
- **Z interfejsu użytkownika MyVallox Home/Cloud**
- **Z okapów sterujących Vallox Delico PTD EC oraz Vallox Capto PTC EC** — zamknąć klapę, następnie otworzyć-zamknąć-otworzyć-zamknąć. Naciskać z częstotliwością poniżej 1 sekundy.

Konfiguracja urządzenia wentylacyjnego bez panelu sterowania MyVallox

Konfigurację urządzenia wentylacyjnego można również wykonać bez panelu sterowania MyVallox. Instrukcje można znaleźć pod adresem https://vallox.techmanuals.info/ValloxMV/ENG/help/webhelp

Patrz instrukcje w rozdziale Podłączenie urządzenia wentylacyjnego do komputera.

Łączenie urządzenia wentylacyjnego z usługą Cloud

Urządzenie wentylacyjne można podłączyć do usługi MyVallox Cloud. Usługa Cloud pozwala również na zdalne sterowanie wentylacją, również przy pomocy np. smartfonu lub tabletu. Oprogramowanie urządzenia jest aktualizowane automatycznie za pośrednictwem usługi Cloud. Aby połączyć urządzenie wentylacyjne z usługą Cloud musi być ono podłączone do sieci Internet przez LAN i zarejestrowane w usłudze Cloud. Jednocześnie tworzy się konto MyVallox Cloud dla siebie samego. O usłudze można przeczytać więcej pod adresem www.myvallox.com.

UWAGA
Instrukcje dla MyVallox Cloud/Home można znaleźć pod adresem vallox.techmanuals.info/ValloxMV/ENG/help/webhelp

WAŻNE
Przedłużone nadciśnienie może doprowadzić do uszkodzenia konstrukcji w budynku.

WAŻNE
Indywidualne urządzenia wentylacyjne dla mieszkań pozwalają mieszkańcom na regulację skuteczności wentylacji. Wentylacja jest kontrolowana w zależności od potrzeby, np. przez okap kuchenki, panel sterowania wentylacją lub oddzielne centrum sterowania. W celu zapewnienia odpowiedniej dla zdrowia i stanu budynku jakości powietrza **konieczne jest utrzymanie ciągłości wentylacji.** Zaleca się pozostawienie wentylacji włączonej również na dłuższe nieobecności. Utrzymuje to świeże powietrze wewnątrz budynku i zapobiega skraplaniu się wilgoci wewnątrz konstrukcji i kanałów wentylacyjnych. Zmniejsza również ryzyko uszkodzeń spowodowanych wilgocią.

© Vallox Oy - Wszystkie prawa zastrzeżone

GŁÓWNE CZĘŚCI

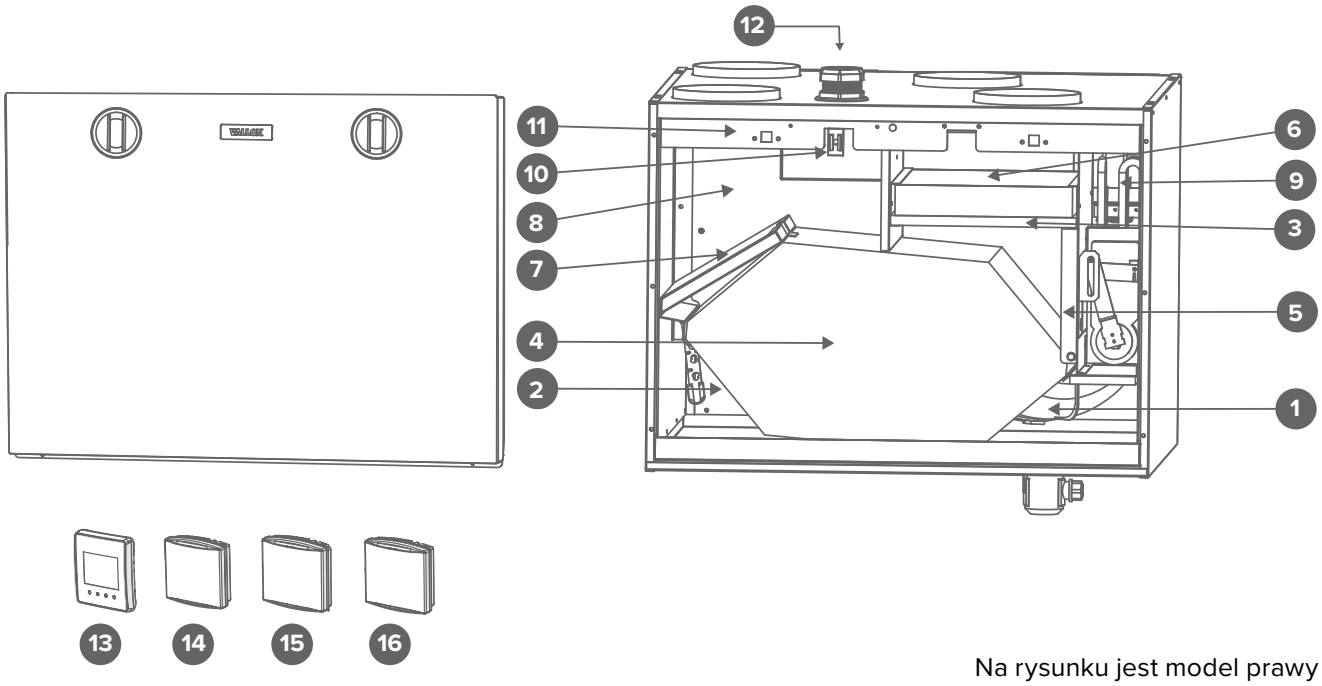

Na rysunku jest model prawy

- Wentylator powietrza wywiewanego 1
- Wentylator powietrza nawiewanego 2
- Filtr drobny dla powietrza nawiewanego 3
- Zespół wymiennika ciepła 4
- Klapa by-passu wymiennika ciepła 5
- Filtr zgrubny dla powietrza nawiewanego 6
- Filtr zgrubny dla powietrza wywiewanego 7
- Rezystor nagrzewania wtórnego (przed wentylatorem powietrza nawiewanego) 8
- Dodatkowy rezystor ogrzewania 9
- Dźwignia bezpieczeństwa 10
- Wewnętrzny czujnik CO_2 i wilgotności 11
- Tuleja sufitowa dla przewodów elektrycznych 12
- Panel sterowania 13
- Czujnik CO2 (opcjonalny) 14
- Czujnik wilgotności (opcjonalny) 15
- Czujnik VOC (opcjonalny) 16

MONTAŻ NA ŚCIANIE

UWAGA
Uniknąć montowania urządzenia na pustych, dudniących ścianach działowych lub na ścianach sypialni, albo też odizolować je akustycznie.

Minimalna odległość pomiędzy górą urządzenia, a wykończoną powierzchnią sufitu to 30 mm. Należy zauważyć, że podczas montażu urządzenie jest podnoszone na 10 mm wyżej od końcowej wysokości.

Zamontować urządzenie wentylacyjne na ścianie na płycie montującej (opcjonalnej), jak pokazano na ilustracjach poniżej. Należy upewnić się, że urządzenie jest wypoziomowane po zamontowaniu.

1

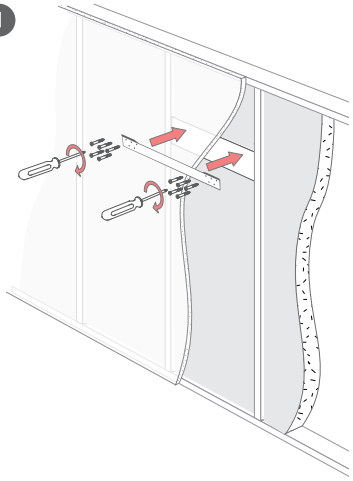

2

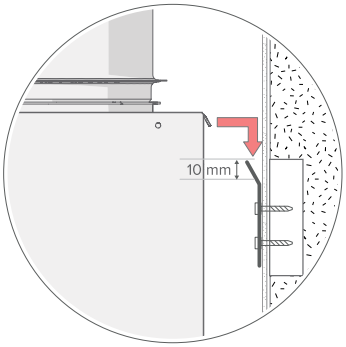

UWAGA
Przy instalowaniu urządzenia należy zostawić przed urządzeniem co najmniej 500 mm wolnego miejsca na cele serwisowania.

UWAGA
Zamontować jednostkę wentylacyjną w miejscu, gdzie temperatura nie spada poniżej +10°C.

MONTAŻ NA SUFICIE

Modele Vallox 99 MV mogą być wyposażone w opcjonalną sufitową płytę montażową. Sufitową płytę montażową należy zamontować:

- Na więźbie dachowej lub innej konstrukcji ramy przy pomocy prętów gwintowanych M8, tak aby wytrzymały ciężar urządzenia.
- Należy upewnić się, że płyta instalacyjna jest wypoziomowana, ponieważ zależy od tego pozycja urządzenia.
- Górną krawędź białego paska przykrywającego sufitowej płyty montażowej można zamontować wzdłuż sufitu. Alternatywnie można wykorzystać metodę ukrytego montażu, w którym to przypadku sufit może znajdować się 30 mm pod górną krawędzią białego paska przykrywającego.

Kanały powietrza należy zaizolować w celu ochrony przed skraplaniem również pomiędzy urządzeniem a sufitową płytą montażową.

OSTROŻNIE
Urządzenie wentylacyjne jest bardzo ciężkie. Tej procedury nie należy wykonywać samemu.

Montaż sufitowej płyty montażowej

1. Zamocować gwintowane pręty do więźby dachowej czy innej konstrukcji ramy i nakręcić na pręty nakrętki (E).
2. Podnieść sufitową płytę montażową w jej miejsce.
3. Założyć gumowy amortyzator (F) i podkładkę (G) na każdy z gwintowanych prętów.
4. Wyregulować nakrętki tak, aby sufitowa płyta montażowa była wypoziomowana.
5. Skrócić dolne końce gwintowanych prętów, tak aby nie wystawały poniżej nakrętek o więcej niż 5 mm.

© Vallox Oy - Wszystkie prawa zastrzeżone

Montaż urządzenia wentylacyjnego na sufitowej płycie montażowej

1. Sufitową płytę montażową należy zamontować prętami gwintowanymi M8, tak aby była pozioma.

UWAGA
Koniec prętów gwintowanych musi znajdować się poniżej 5 mm pod nakrętką mocującą. Nie należy mocować sufitowej płyty montażowej zbyt blisko sufitu. Upewnić się, że pręty ślizgowe poruszają się i przywrócić je do oryginalnej pozycji, pociągając za dźwignie obsługowe (A).

Górną krawędź białego paska przykrywającego sufitowej płyty montażowej można zamontować wzdłuż sufitu. Alternatywnie można wykorzystać metodę ukrytego montażu, w którym to przypadku sufit może znajdować się 30 mm pod górną krawędzią białego paska przykrywającego.

2. Upewnić się, że podkładki izolacyjne znajdują się w kołnierzach wylotu pod sufitową płytą montażową.
3. Przed montażem urządzenia wentylacyjnego na sufitowej płycie montażowej należy zdemontować drzwiczki.
4. Podnieść urządzenie wentylacyjne w pobliże sufitowej płyty montażowej i przeprowadzić przewody oraz skrzynkę łączeniową przez otwór w sufitowej płycie montażowej na górze sufitu.

UWAGA
Pamiętaj o wykonaniu włazu serwisowego w suficie umożliwiającego dostęp do przewodów i skrzynki łączeniowej. Odległość pomiędzy włazem serwisowym a sufitową płytą montażową musi wynosić około 500 mm.

Alternatywnie, kable można wprowadzić do tylnej ściany pomiędzy sufitową płytą montażową a urządzeniem wentylacyjnym. Urządzenie wentylacyjne zatrzaskuje się na miejscu po podniesieniu do sufitowej płyty montażowej. W razie potrzeby należy wprowadzić haki montażowe sufitowej płyty montażowej (B) do rowków na bocznych panelach urządzenia wentylacyjnego.

W przednich dolnych rogach sufitowej płyty montażowej znajdują się dźwignie obsługowe (A). Po przywróceniu dźwigni do tego samego poziomu co biały pasek przykrywający sufitową płytę montażową urządzenie zostaje zablokowane.

5. W razie potrzeby urządzenie można odłączyć od sufitowej płyty montażowej. Zdjąć drzwiczki urządzenia. Aby odłączyć urządzenie od sufitowej płyty montażowej należy lekko je podnieść urządzenie i równocześnie pociągnąć w kierunku od obu dźwigni obsługowych (A) płyty.

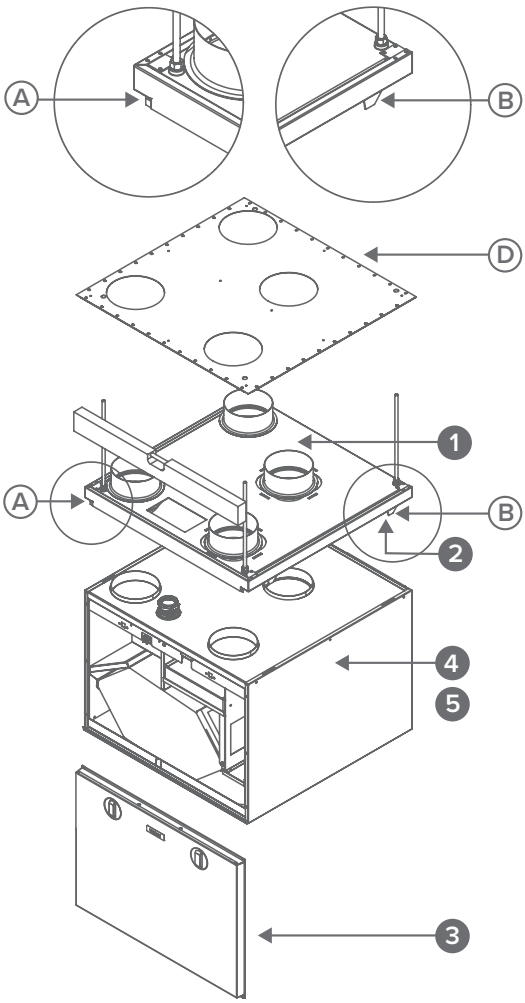

Płyta penetrująca podłogę strychu

Płyta penetrująca podłogę strychu (D) jest opcjonalna. W sytuacji, kiedy stosowana jest płyta penetrująca podłogę strychu konieczne jest zapewnienie szczelności bariery paroizolacyjnej.

Płyta penetrująca podłogę strychu może zostać zamocowana do wykończonej ściany tylnej. Minimalna odległość płyty penetrującej podłogę strychu od wykończonych ścian bocznych to 15 mm.

ODPROWADZANIE SKROPLIN

Rysunek wymiarowania oraz wymagana przestrzeń do instalacji syfonu Vallox Silent Klick

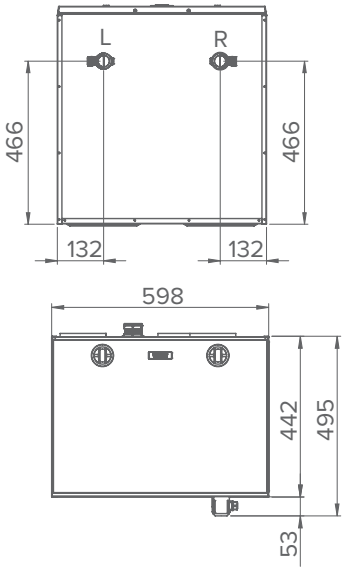

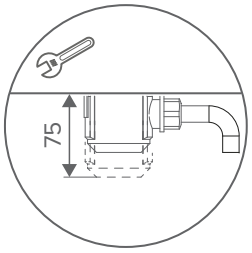

UWAGA
Pakiet syfonu Vallox Silent Klick jest dostarczany razem z urządzeniem. Instrukcje instalacji syfonu są załączone do opakowania, można je też znaleźć online pod adresem www.vallox.com. Przy wykorzystaniu alternatywnej metody instalacji, pierścień uszczelniający oraz część blokująca muszą zostać przeniesione do części połączenia rurowego zamontowanej na ścianie.

Przestrzeń wymagana do alternatywnej metody instalacji syfonu Vallox Silent Klick (kolanko)

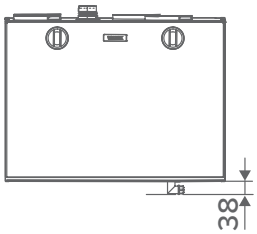

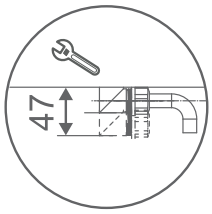

POMIAR I REGULACJA PRZEPŁYWÓW POWIETRZA W URZĄDZENIU WENTYLACYJNYM

Akcesoria dołączone do urządzenia zawierają cztery (4) rury do pomiaru przepływu powietrza. Mogą zostać one włożone do kanałów wentylacyjnych w celu ułatwienia regulacji wentylacji.

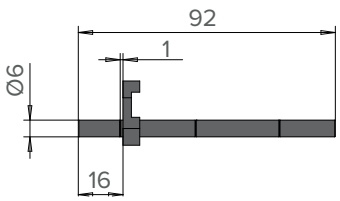

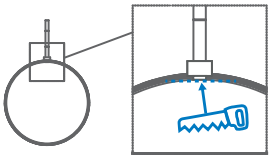

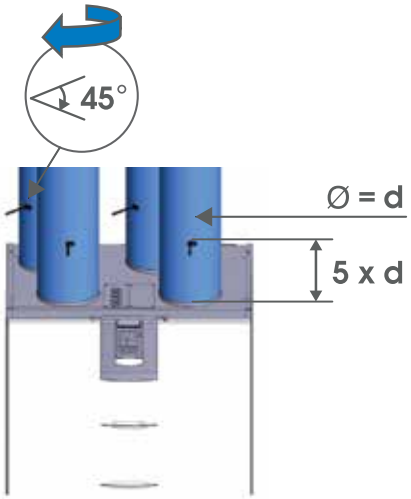

© Vallox Oy - Wszystkie prawa zastrzeżone

WYMIARY ORAZ WYLOTY KRÓĆCÓW

Główne części

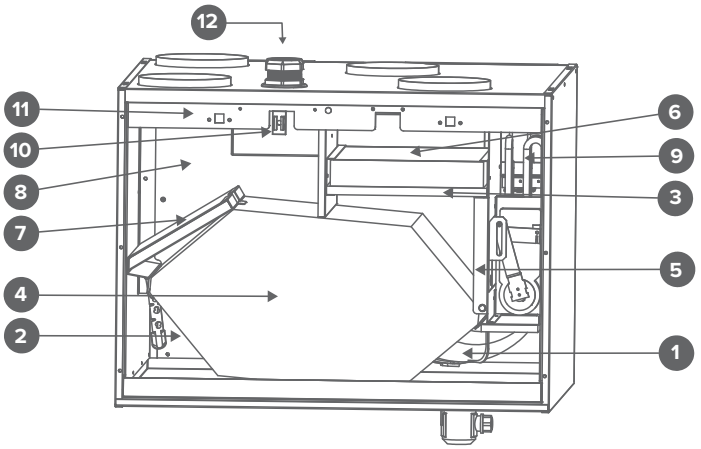

Na rysunku jest model prawy.
W modelu lewostronnym, części są w odbiciu lustrzanym

1. Wentylator powietrza wywiewanego
2. Wentylator powietrza nawiewanego
3. Filtr drobny dla powietrza nawiewanego
4. Zespół wymiennika ciepła
5. Klapa by-passu wymiennika ciepła
6. Filtr zgrubny dla powietrza nawiewanego
7. Filtr zgrubny dla powietrza wywiewanego
8. Nagrzewnica wtórna (przed wentylatorem powietrza nawiewanego)
9. Dodatkowy rezystor ogrzewania
10. Dźwignia bezpieczeństwa
11. Wewnętrzny czujnik wilgotności i CO_2
12. Tuleja sufitowa dla przewodów elektrycznych

Punkty pomiaru przepływu powietrza

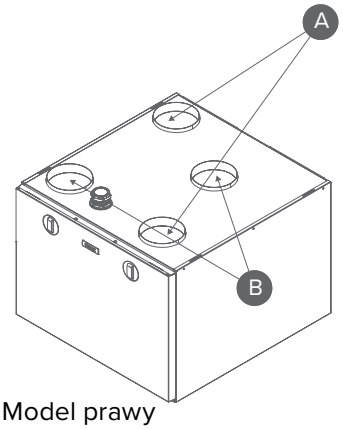

Model prawy

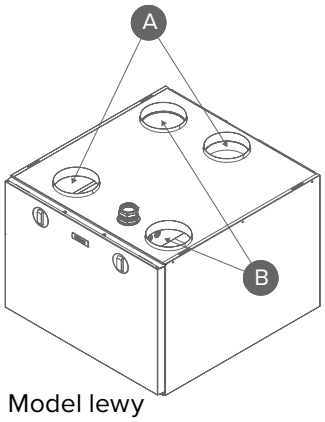

Model lewy

1. A Powietrze nawiewane
2. B Powietrze wywiewane

Punkty pomiaru za kołnierzem wylotu. Krzywe wentylatorów podają całkowite ciśnienie, uwzględniając straty w kanałach.

Wymiary oraz wyloty króćców

Wymiary

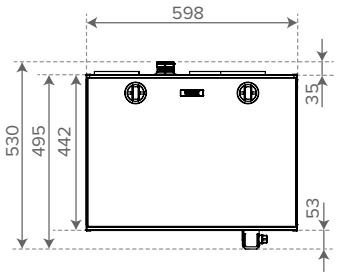

R

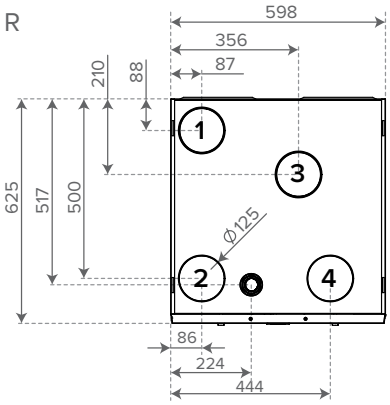

L

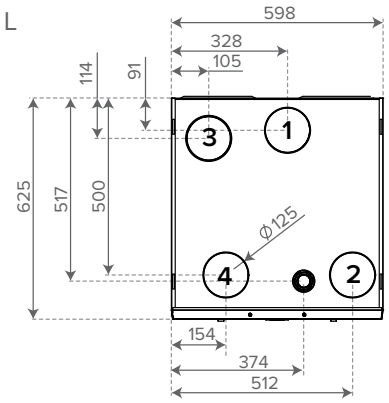

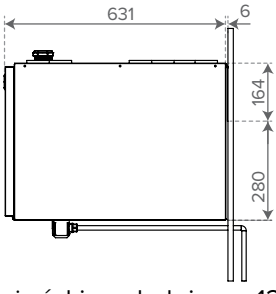

Króćce

Wewnętrzna średnica żeńskiego kołnierza: 125 mm

1. Powietrze nawiewane z urządzenia do mieszkania
2. Powietrze wywiewane z mieszkania do urządzenia
3. Powietrze wyrzucane wypływające z urządzenia na zewnątrz
4. Powietrze z zewnątrz do urządzenia

PRZED ROZPOCZĘCIEM PRAC KONSERWACYJNYCH

Dźwignia bezpieczeństwa (S) automatycznie wyłącza zasilanie przy otworzeniu drzwiczek urządzenia.

OSTRZEŻENIE
Przed rozpoczęciem konserwacji urządzenia wentylacyjnego należy zawsze odłączyć wtyczkę zasilania.

Urządzenie występuje w dwóch modelach, lewostronnym (L) i prawostronnym (R). Rysunek poniżej pokazuje model prawostronny.

WYMIANA FILTRÓW

Po włączeniu przypomnienia o konserwacji należy sprawdzić czystość filtrów i w razie potrzeby wymienić je.

Urządzenie wentylacyjne Vallox ma trzy filtry powietrza:

- Filtr zgrubny dla powietrza nawiewanego odfiltrowuje z powietrza zewnętrznego owady, grube pyłki oraz inne relatywnie duże ciała obce.
- Filtr drobny dla powietrza nawiewanego odfiltrowuje mikroskopijne pyłki i cząstki pyłu z powietrza nawiewanego.
- Filtr zgrubny dla powietrza wywiewanego filtruje powietrze wywiewane i utrzymuje w czystości wymiennika ciepła.

Interwał wymiany filtrów zależy od stężenia pyłu w otoczeniu. Zaleca się wymianę filtrów każdej wiosny i jesieni, albo co najmniej raz w roku.

Aby wymienić filtry należy:

1. Odłączyć urządzenie wentylacyjne od zasilania sieciowego.
2. Otworzyć drzwiczki urządzenia wentylacyjnego Vallox odkręcając śruby motylkowe.
3. Podnieść drzwiczki.
4. Wyjąć stare filtry (A, B, C) i je wyrzucić.

OSTROŻNIE
Drzwiczki są ciężkie.

5. Założyć nowe filtry (A, B, C).
6. Zamknąć drzwiczki urządzenia. Upewnić się, że dźwignia bezpieczeństwa drzwi dotyka przełącznika bezpieczeństwa, pozwalając na włączenie urządzenia.
7. Ponownie podłączyć urządzenie wentylacyjne do zasilania.

   Filtry zostały wymienione.

WAŻNE
W razie uszkodzenia przewodu zasilającego, producent, serwisant producenta lub inna osoba z podobnymi kwalifikacjami musi go wymienić, aby uniknąć zagrożenia.

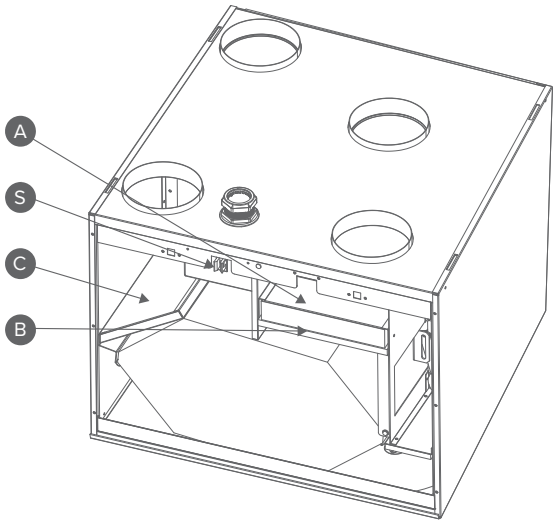

UWAGA
Przestrzeń na serwisowanie przed urządzeniem wentylacyjnym musi wynosić co najmniej 500 mm.

PORADA
Zastosowanie oryginalnych filtrów Vallox zapewnia, że urządzenie wentylacyjne pozostanie w doskonałym stanie i będzie pracować w optymalny sposób.
W celu wyboru i zamówienia zestawów filtrów należy przejść pod adres: filters.vallox.com

© Vallox Oy - Wszystkie prawa zastrzeżone

CZYSZCZENIE WYMIENNIKA CIEPŁA

Należy w przybliżeniu raz do roku, lub podczas każdej wymiany filtrów, sprawdzić czy wymiennika ciepła jest czysta. W razie potrzeby wymyć.

Aby sprawdzić i oczyścić zespół wymiennika ciepła:

1. Odłączyć urządzenie wentylacyjne od zasilania sieciowego.
2. Otworzyć drzwiczki urządzenia wentylacyjnego Vallox odkręcając śruby motylkowe.
3. Podnieść drzwiczki.

OSTROŻNIE
Drzwiczki są ciężkie.

4. Wyjąć filtr powietrza nawiewanego (A).
5. Przekręcić górny wspornik (B) zespołu wymiennika ciepła do górnej pozycji (w lewo).
6. Zdjąć filtr powietrza wywiewanego (C).
7. Podnieść i wyjąć wymiennik (D) z urządzenia.
8. Jeżeli wymiennik jest zabrudzona należy ją oczyścić przez zanurzenie w ciepłej wodzie, do której dodano niewielką ilość delikatnego detergentu.
9. Spłukać wymiennik do czysta strumieniem wody. Nie stosować myjki ciśnieniowej.
10. Kiedy już cała woda spłynęła spomiędzy blaszek należy zmontować urządzenie wentylacyjne w następujący sposób:
11. Upewnić się, że dolna podpora (E) znajduje się pomiędzy pokrętłami na dole urządzenia.
12. Podnieść zespół wymiennika ciepła i włożyć go na miejsce.
13. Obrócić górną podporę w stronę wymiennika. Upewnić się, że górna podpora jest prawidłowo oparta o wymiennik (pozostaje w pozycji pionowej).
14. Zamontować filtr powietrza wywiewanego (C) oraz filtry powietrza nawiewanego (A).
15. Zamknąć drzwi. Upewnić się, że dźwignia bezpieczeństwa drzwi dotyka przełącznika bezpieczeństwa.
16. Ponownie podłączyć urządzenie wentylacyjne do zasilania.

    Zespół wymiennika ciepła jest teraz sprawdzony i oczyszczony.

WAŻNE
Wymiennik należy przenosić ostrożnie! Na przykład, nie podnosić wymiennika za blaszki. Blaszki wymiennika są bardzo cienkie i łatwe do uszkodzenia.

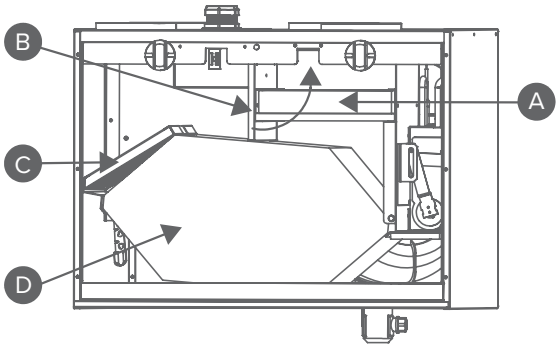

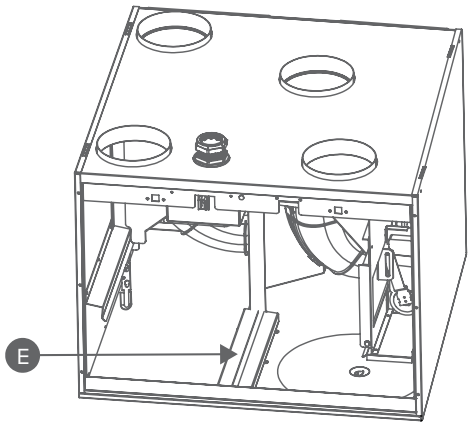

SKROPLINY

W sezonie grzewczym, wilgotność w powietrzu wywiewanym skrapla się w postaci wody. W nowych budynkach objętość skroplin może być duża. Skropliny muszą być w stanie swobodnie wypływać z urządzenia.

Przed rozpoczęciem sezonu grzewczego (np. podczas jesiennej konserwacji) należy skontrolować czy syfon lub wylot skroplin dolnego zbiornika nie są zatkane. Aby to skontrolować należy wlać trochę wody do zbiornika. W razie potrzeby wyczyścić.

UWAGA
Pewna ilość skroplin zbiera się w dolnym zbiorniku urządzenia; jest to normalne i nie wymaga działań naprawczych.

OSTRZEŻENIE
Należy zawsze pilnować, aby woda nie dostała się do systemu elektrycznego.

CZYSZCZENIE WENTYLATORÓW

Podczas serwisowania filtrów oraz wymiennika ciepła należy przy okazji sprawdzić czystość wentylatorów. W razie potrzeby wentylatory należy oczyścić.

Łopatki wentylatorów można oczyścić przy pomocy sprężonego powietrza (pamiętając o goglach ochronnych) albo delikatnie pędzlem. Nie należy zdejmować ani przesuwać ciężarków wyważających łopatki wentylatorów.

Aby oczyścić wentylator należy:

1. Odłączyć urządzenie wentylacyjne od zasilania sieciowego.
2. Otworzyć drzwiczki urządzenia wentylacyjnego Vallox odkręcając śruby motylkowe.
3. Podnieść drzwiczki.

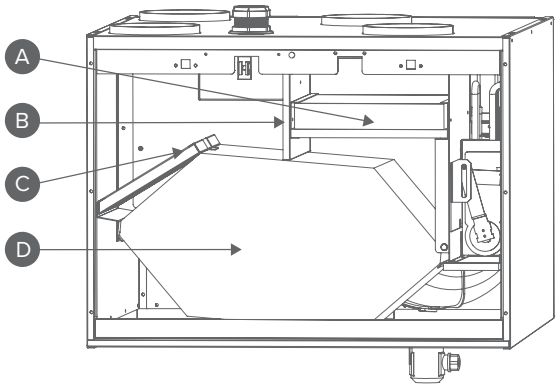

OSTROŻNIE
Drzwiczki są ciężkie.

4. Wyjąć filtry powietrza nawiewanego (A) oraz filtr powietrza wywiewanego i obrócić górny wspornik wymiennika (B) w lewo, aby oparł się o sufit. Patrz rozdziały „Wymiana filtrów” oraz „Czyszczenie wymiennika ciepła”.
5. Wyjąć płytę podpory (F) odkręcając śruby (E).
6. Przepchnąć przewody wentylatory oraz gumowy przepust (K/L) przez podnoszoną podłogę do dolnej części urządzenia.
7. Wykręcić plastikowe śruby stosowane do mocowania wentylatorów (I) (2 śruby na wentylator). Wykręcić śruby motylkowe (J) (2 szt) nagrzewnicy wtórnej (tylko podczas wymiany wentylatora powietrza nawiewanego) i wyjąć przewód rezystora (G) ze złącza.
8. Wyjąć wentylator z urządzenia obniżając go i obracając go w lewo jednocześnie przechylając go. Wyjąć kratownicę kontroli odkręcając śruby (4 szt).
9. Możesz teraz oczyścić wentylator. Po oczyszczeniu umieścić kratownicę kontroli (S) ponownie na miejscu.
10. Po czyszczeniu zmontować ponownie w odwrotnej kolejności. Po zamontowaniu wentylatora, należy upewnić się, że gumowe przepusty (M, K, L) znajdują się na swoim miejscu.
11. Zamknąć drzwi. Upewnić się, że dźwignia bezpieczeństwa drzwi dotyka przełącznika bezpieczeństwa.
12. Ponownie podłączyć urządzenie wentylacyjne do zasilania.

    Wentylator sprawdzono i wyczyszczono.

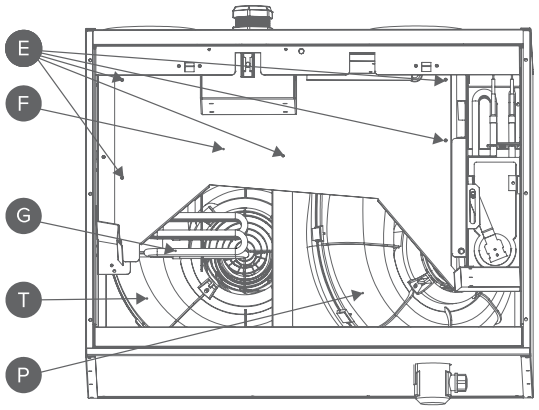

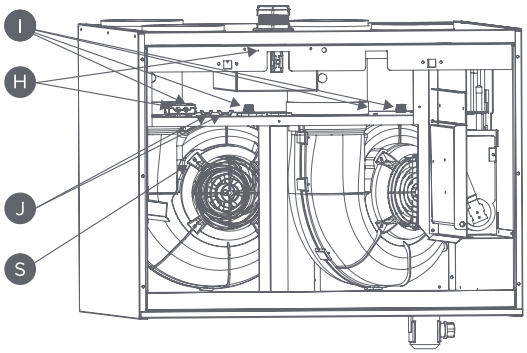

W razie uszkodzenia przewodu zasilającego, musi on zostać wymieniony przez producenta, jego serwisanta lub podobnie wykwalifikowaną osobę, tak aby uniknąć stwarzania zagrożenia.

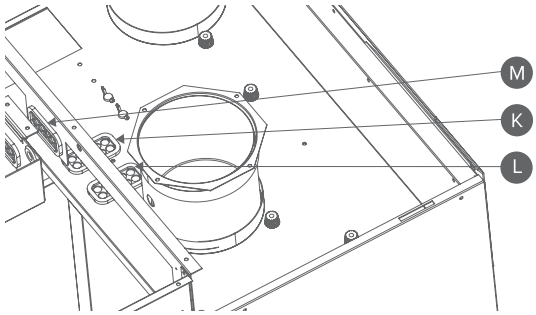

© Vallox Oy - Wszystkie prawa zastrzeżone

SPECYFIKACJE TECHNICZNE

Nazwa produktu	Vallox 99 MV R Vallox 99 MV L	**Numer produktu** 4114844 4114845	
Strumienie powietrza Powietrze nawiewane Powietrze wywiewane	 92 dm³/s, 100 Pa 99 dm³/s, 100 Pa	**Wentylatory** Powietrze nawiewane Powietrze wywiewane	 0,085 kW, 0,75 A EC 0,085 kW, 0,75 A EC
Nagrzewnica wtórna	Rezystor elektryczny, 900 W	**Połączenie elektryczne**	230 V, 50 Hz, 8,6 A wtyczka
Nagrzewanie wstępne	–	**Stopień szczelności obudowy**	IP 34
Dogrzewanie	Rezystor elektryczny, 900 W	**By-pass odzysku ciepła**	Automatyczny
Filtry Powietrze nawiewane Powietrze wywiewane	 ISO Coarse > 75 % + ISO ePM_1 ISO Coarse > 75 %		
Właściwe zużycie prądu (SEC) w klimacie zimnym w klimacie umiarkowanym	 A+ A	**Sprawności pracy*** Sprawność roczna Sprawność powietrza nawiewanego Moc właściwa wentylatora (SFP)	 76 % 81 % 1,12 kW/m³/h (64 dm³/s)
Wymiary (s x w x g)	598 x 442 x 625 mm	**Masa**	59 kg

*"Punkt roboczy zdefiniowany w dyrektywie w sprawie ekoprojektu (2009/125/EY), Południowa Finlandia Helsinki-Vantaa TRY 2012 r."

MOC WEJŚCIOWA WENTYLATORA

Moc (W)

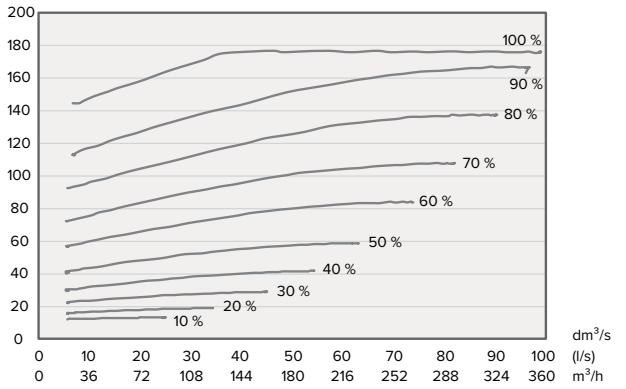

STRUMIENIE POWIETRZA NAWIEWANEGO/WYWIEWANEGO

Spadek ciśnienia w kanałach. Ciśnienie całkowite (Pa)

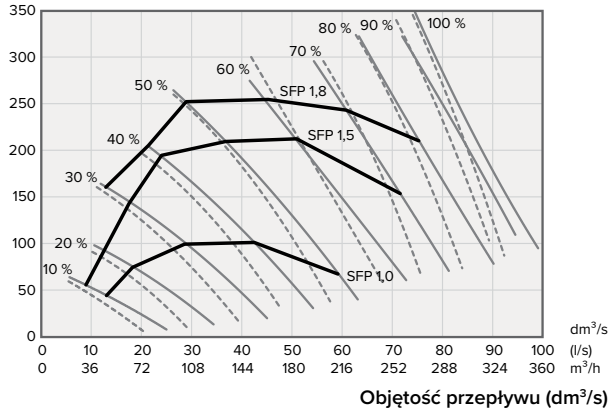

$$SFP = \frac{\text{Moc wejściowa (łącznie) (W)}}{\text{Przepływ powietrza (maks) (dm}^3\text{/s)}}$$

Moc SFP (moc właściwa wentylatora)
zalecana wartość <1,8 (kW m³/s)

powietrze wywiewane
powietrze nawiewane

WARTOŚCI AKUSTYCZNE

		Poziom mocy akustycznej w kanale powietrza nawiewanego (jeden kanał) w paśmie oktawowym L_w, dB Pozycja regulacji										Poziom mocy akustycznej w kanale powietrza wywiewanego (jeden kanał) w paśmie oktawowym L_w, dB Pozycja regulacji									
Pozycja regulacji (%)		10	20	30	40	50	60	70	80	90	100	10	20	30	40	50	60	70	80	90	100
Średnia częstotliwość pasma oktawowego Hz	63	62	62	65	66	70	71	73	74	77	79	53	52	56	62	65	69	71	71	73	74
	125	52	55	57	59	62	63	65	66	68	68	43	46	49	52	55	59	62	65	66	67
	250	52	58	61	64	68	66	67	68	69	70	35	41	54	47	50	52	54	56	57	58
	500	47	52	56	60	63	79	72	81	76	75	24	30	35	39	43	48	50	52	57	53
	1000	39	45	50	54	58	61	63	64	66	67	20	26	31	35	38	41	44	46	48	49
	2000	27	36	43	48	52	55	57	59	62	62	13	15	20	24	27	31	33	36	38	38
	4000	19	26	35	41	45	50	52	54	56	57	17	17	17	18	20	23	26	28	30	31
	8000	21	21	23	28	33	39	43	46	48	49	21	21	21	21	21	21	22	22	23	24
L_w, dB		63	64	67	70	73	80	77	82	80	81	53	53	59	62	66	69	72	72	74	76
L_{WA}, dB(A)		48	53	57	61	64	76	71	78	75	74	33	36	46	43	47	50	52	55	57	57

	Poziom ciśnienia akustycznego emitowanego przez obudowę urządzenia w pomieszczeniu, gdzie zamontowano urządzenie (10m² pochłaniania dźwięku) Pozycja regulacji									
Pozycja regulacji (%)	10	20	30	40	50	60	70	80	90	100
L_{pA}, dB (A)	22	25	28	32	34	36	38	43	41	41

Przy pomocy oprogramowania Vallox MySelecta można obliczyć wartości dźwięku dla każdego punktu pracy.

WEWNĘTRZNE POŁĄCZENIE ELEKTRYCZNE

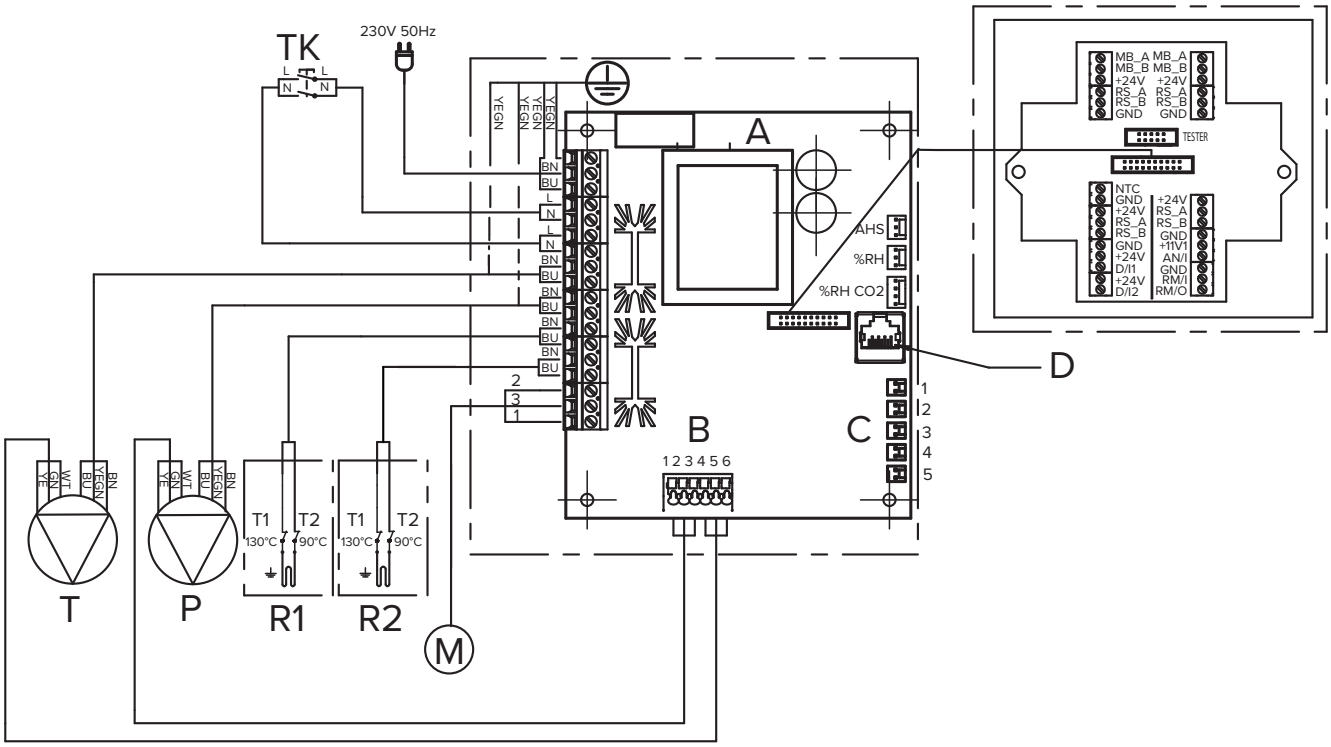

A	Płyta główna
B	1. Szybkościomierz wentylatora powietrza wywiewanego (WT) 2. GND (GN) 3. PWM wentylatora powietrza wywiewanego (YE) 4. Szybkościomierz wentylatora powietrza nawiewanego (WT) 5. GND (GN) 6. PWM wentylatora powietrza nawiewanego (YE)
C	1. Powietrze wywiewane 2. Powietrze zewnętrzne 3. Powietrze nawiewane 4. Powietrze wyrzucane 5. Powietrze nawiewane z wymiennika ciepła
D	LAN

KOLORY PRZEWODÓW	
BK	Czarny
BU	Niebieski
BN	Brązowy
WT	Biały
GY	Szary
YE	Żółty
YEGN	Żółto-zielony

MB_A	Zewnętrzny sygnał Modbus A
MB_B	Zewnętrzny sygnał Modbus B
+24V	napięcie +24 V (DC)
GND	Potencjał uziemienia analogowego i cyfrowego
RS_A	Lokalny sprzętowy sygnał Modbus A
RS_B	Lokalny sprzętowy sygnał Modbus B
NTC	Złącze zewnętrznego czujnika temperatury
D/I1	Wejście cyfrowe 1
D/I2	Wejście cyfrowe 2
11V1	Napięcie eksploatacyjne 11,1 V
AN/I	Wejście analogowe 0-10 V DC
RM/I	Wejście przekaźnika 24 V
RM/O	Wyjście przekaźnika 24 V

T	Wentylator powietrza nawiewanego
P	Wentylator powietrza wywiewanego
M	Silnik klapy
TK	Dźwignia bezpieczeństwa
AHS	Sterowanie nagrzewaniem wtórnym
%RH	Wewnętrzny czujnik wilgotności
%RH CO_2	Wewnętrzny czujnik wilgotności i CO_2
R1	Rezystor ogrzewania z ochroną przed przegrzewaniem 90°C oraz 130°C
R2	Rezystor ogrzewania z ochroną przed przegrzewaniem 90°C oraz 130°C
K	Filtr harmonicznych

© Vallox Oy - Wszystkie prawa zastrzeżone

ZEWNĘTRZNE POŁĄCZENIE ELEKTRYCZNE

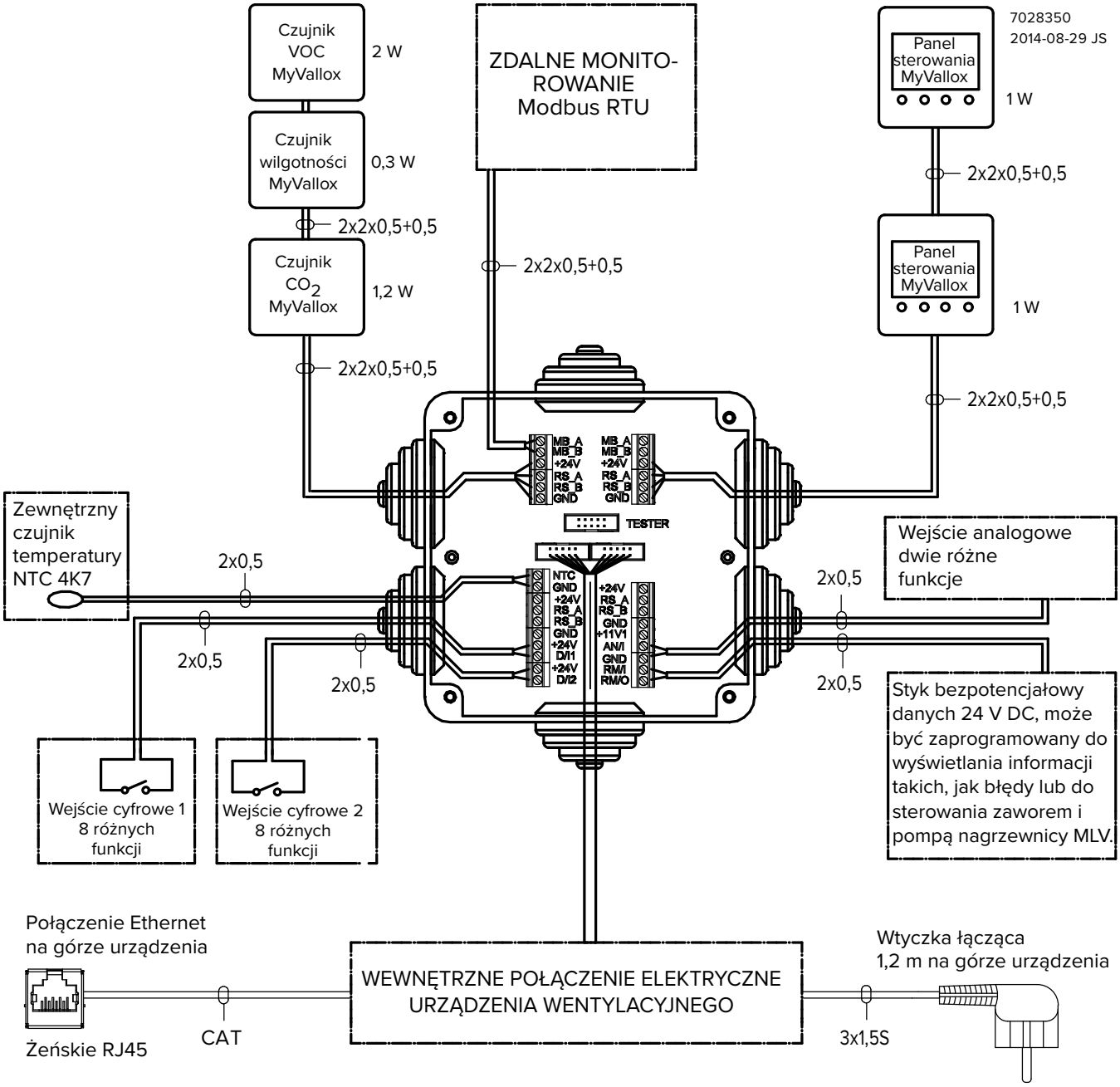

ZASILANIE	
Maksymalnie	**≤6 W**
MyVallox Control	**1 W**
MyVallox Touch	**0,5 W**
Czujnik wilgotności MyVallox	**0,3 W**
Czujnik CO_2 MyVallox	**1,2 W**
Czujnik VOC MyVallox	**2 W**
Napięcie	**24 V DC**

MB_A	Zewnętrzny sygnał Modbus A
MB_B	Zewnętrzny sygnał Modbus B
+24V	napięcie +24 V (DC)
GND	Potencjał uziemienia analogowego i cyfrowego
RS_A	Lokalny sprzętowy sygnał Modbus A
RS_B	Lokalny sprzętowy sygnał Modbus B
NTC	Złącze zewnętrznego czujnika temperatury

D/I1	Wejście cyfrowe 1
D/I2	Wejście cyfrowe 2
11V1	Napięcie eksploatacyjne 11,1 V
AN/I	Wejście analogowe 0-10 V DC
RM/I	Wejście przekaźnika 24 V
RM/O	Wyjście przekaźnika 24 V

ZEWNĘTRZNE POŁĄCZENIE ELEKTRYCZNE DLA STEROWANIA NAGRZEWNICĄ/ CHŁODNICĄ KANAŁU MLV MULTI

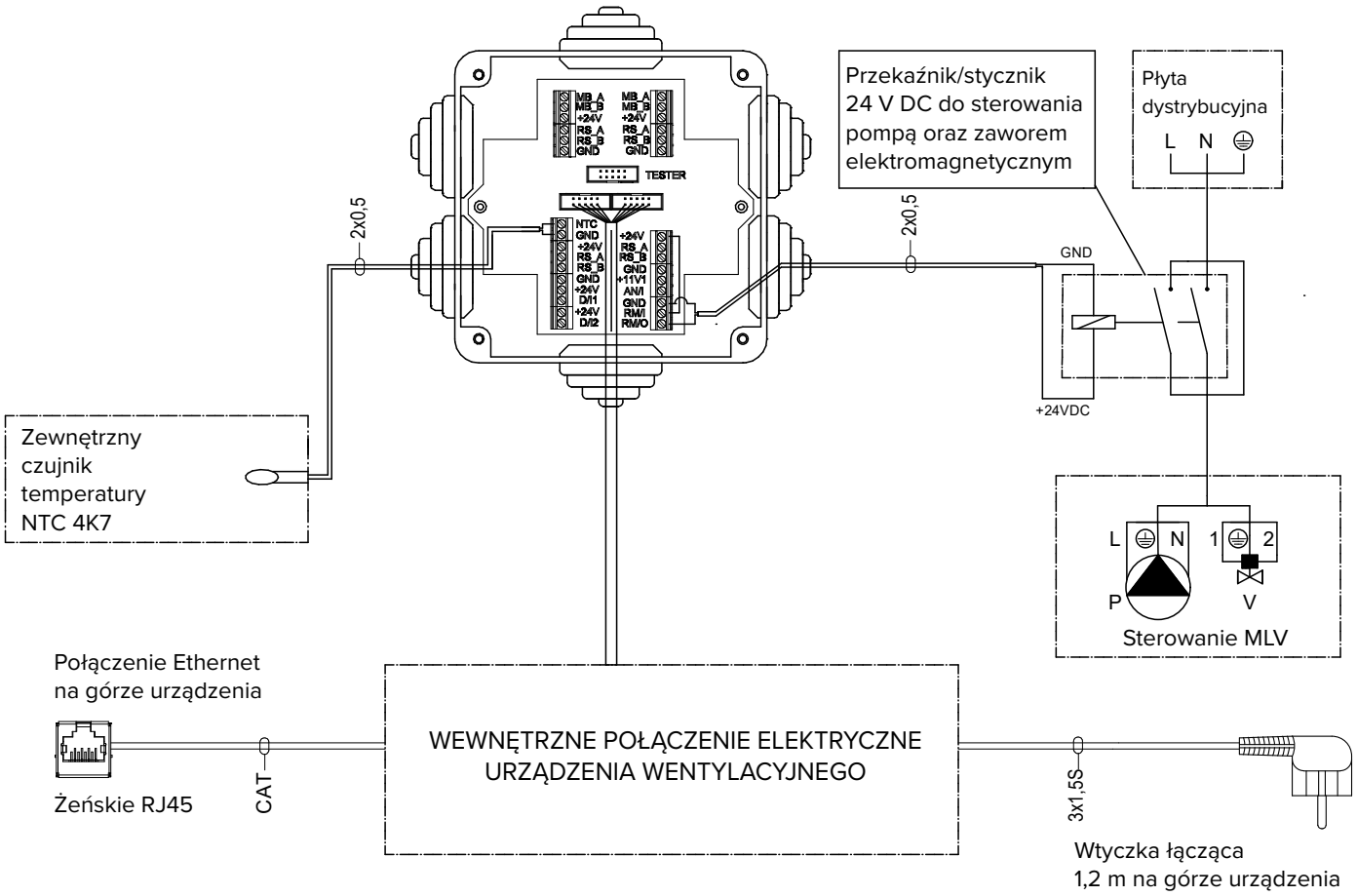

MB_A	Zewnętrzny sygnał Modbus A
MB_B	Zewnętrzny sygnał Modbus B
+24V	napięcie +24 V (DC)
GND	Potencjał uziemienia analogowego i cyfrowego
RS_A	Lokalny sprzętowy sygnał Modbus A
RS_B	Lokalny sprzętowy sygnał Modbus B
NTC	Złącze zewnętrznego czujnika temperatury
D/I1	Wejście cyfrowe 1

D/I2	Wejście cyfrowe 2
11V1	Napięcie eksploatacyjne 11,1 V
AN/I	Wejście analogowe 0-10 V DC
RM/I	Wejście przekaźnika 24 V
RM/O	Wyjście przekaźnika 24 V
P	Pompa cyrkulacyjna
V	Zawór elektromagnetyczny

© Vallox Oy - Wszystkie prawa zastrzeżone

OBSŁUGA NAGRZEWNICY/CHŁODNICY KANAŁU

Należy zawsze przestrzegać przede wszystkim schematu połączenia dostarczonego przez projektanta systemu klimatyzacji albo producenta pompy cieplnej. Należy również przeczytać podręcznik obsługi nagrzewnicy kanału.

Sąsiednia ilustracja pokazuje przykład połączeń dla podłączenia chłodnicy/nagrzewnicy do obwodu odzyskiwania ciepła.

Podłączyć rurę wyjścia nagrzewnicy do rury powrotnej obwodu odzyskiwania ciepła. Skierować płyn wracający z jednostki nagrzewnicy do rury powrotnej obwodu odzyskiwania ciepła. W razie znaczącej utraty ciśnienia wewnętrznego wewnątrz pompy ciepła należy ją ominąć. Po wykonaniu tego obwód cieczy zacznie działać po zatrzymaniu pompy ciepła. Spadek ciśnienia w jednokierunkowym zaworze obejścia Y2 musi być wtedy niższy od spadku ciśnienia w pompie ciepła.

Ogrzewanie: Pompa zaczyna pracować, kiedy temperatura powietrza zewnętrznego spadnie poniżej wartości granicy zimowej ustawionej w fabryce (-5 °C).

Chłodzenie Rozruchem pompy steruje wartość zadana powietrza nawiewanego dla aktywnego trybu (na przykład W domu). Pompa zaczyna pracować, kiedy ustawienie powietrza nawiewanego jest niższe od temperatury powietrza nawiewanego do mieszkania.

Nagrzewnicę/chłodnicę kanału można zainstalować zarówno w kanale powietrza nawiewanego jak i kanale powietrza zewnętrznego. Jeżeli nagrzewnicę/chłodnicę zamontowano w kanale powietrza zewnętrznego, to może być stosowana zarówno do nagrzewania jak i chłodzenia. Jeżeli jest zainstalowana w kanale powietrza nawiewanego, to może być użyta wyłącznie do ogrzewania lub do chłodzenia.

Nagrzewnica/chłodnica kanału może być ustawiona na działanie w trybie automatycznym lub ręcznym.

- **Automatyczny** - Latem temperatura powietrza nawiewanego będzie utrzymywana na poziomie podanym w ustawieniach temperatury. W zimie nagrzewnica kanału się włączy kiedy temperatura na zewnątrz spadnie poniżej poziomu ustawienia zimowego.
- **Ręczny** - Latem chłodnica kanału włączy się kiedy temperatura na zewnątrz przekroczy poziom ustawienia letniego. W zimie nagrzewnica kanału się włączy kiedy temperatura na zewnątrz spadnie poniżej poziomu ustawienia zimowego.

Aby zapobiec ryzyku skraplania się wody w kanale powietrza nawiewanego, można włączyć regulację ograniczenia powietrza nawiewanego w trybie automatycznym lub ręcznym.

- **Automatyczny** - Ograniczenie powietrza nawiewanego jest ustawiane automatycznie w oparciu o punkt rosy w powietrzu wywiewanym. Kiedy temperatura powietrza nawiewanego spadnie do zbyt niskiego poziomu, chłodnica w kanale zostanie wyłączona.
- **Ręczny** - Ograniczenie powietrza nawiewanego może być ustawione ręcznie. Kiedy temperatura powietrza nawiewanego spadnie do ustawionej wartości, chłodnica w kanale zostanie wyłączona.

Jeżeli stosowany jest czujnik zewnętrzny, to w ustawieniach czujnika zewnętrznego wybiera się, czy steruje on chłodnicą/nagrzewnicą w kanale powietrza zewnętrznego czy chłodnicą/nagrzewnicą w kanale powietrza nawiewanego. Temperaturę odczytywaną przez czujnik zewnętrzny można odczytać z menu serwisowego: **menu** > **menu serwisowe** > strona informacji o urządzeniu 5 ”**Czujnik zewnętrzny**”.

UWAGA: Jeżeli nagrzewnica/chłodnica jest zainstalowana w kanale powietrza nawiewanego, to może być stosowana tylko do chłodzenia.

UWAGA: Przy stosowaniu nagrzewnicy/chłodnicy w kanale powietrza zewnętrznego, zewnętrzny czujnik NTC jest instalowany w kanale przed nagrzewnicą/chłodnicą. Przy stosowaniu nagrzewnicy/chłodnicy w kanale powietrza nawiewanego, zewnętrzny czujnik NTC jest instalowany w kanale za nagrzewnicą/chłodnicą.

UWAGA:
Przy wyborze przekaźnika (C) należy uwzględnić maksymalne dozwolone łączne zasilanie (6 W) karty obwodu w zewnętrznej skrzynce elektrycznej MV, jeżeli zasilanie przekaźnika jest pozyskiwane ze złącza karty obwodu +24 V.

UWAGA:
Z uwagi na ryzyko uszkodzenia przez wilgoć, w kanale, którego nie izolowano przed skraplaniem temperatura powietrza nawiewanego nie może spaść poniżej +16...20°C.

KARTA OBSŁUGI NAGRZEWNICY KANAŁU

W kanale powietrza zewnętrznego

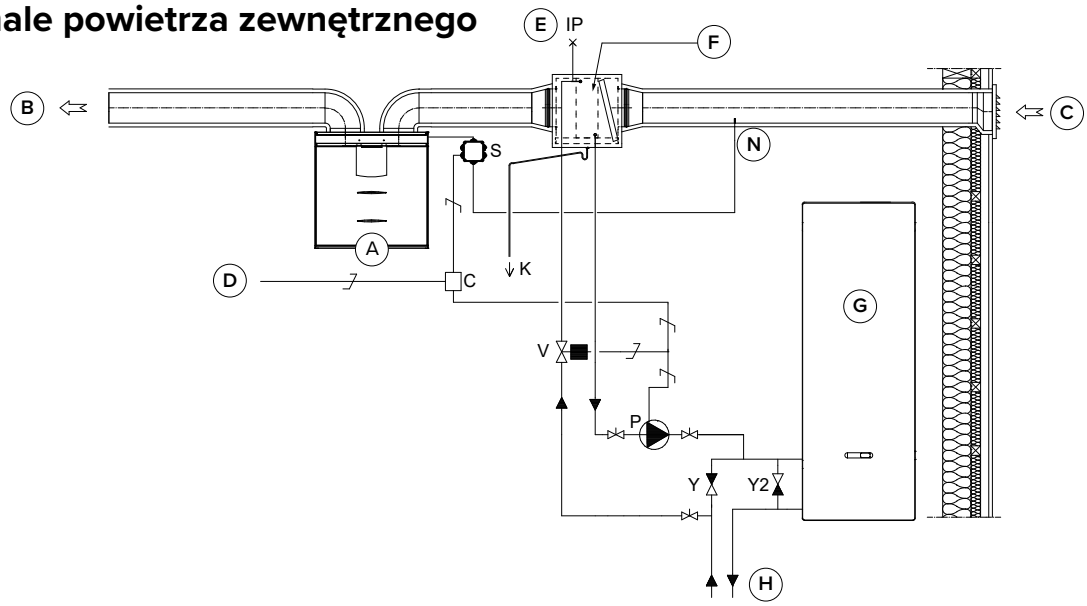

W kanale powietrza nawiewanego

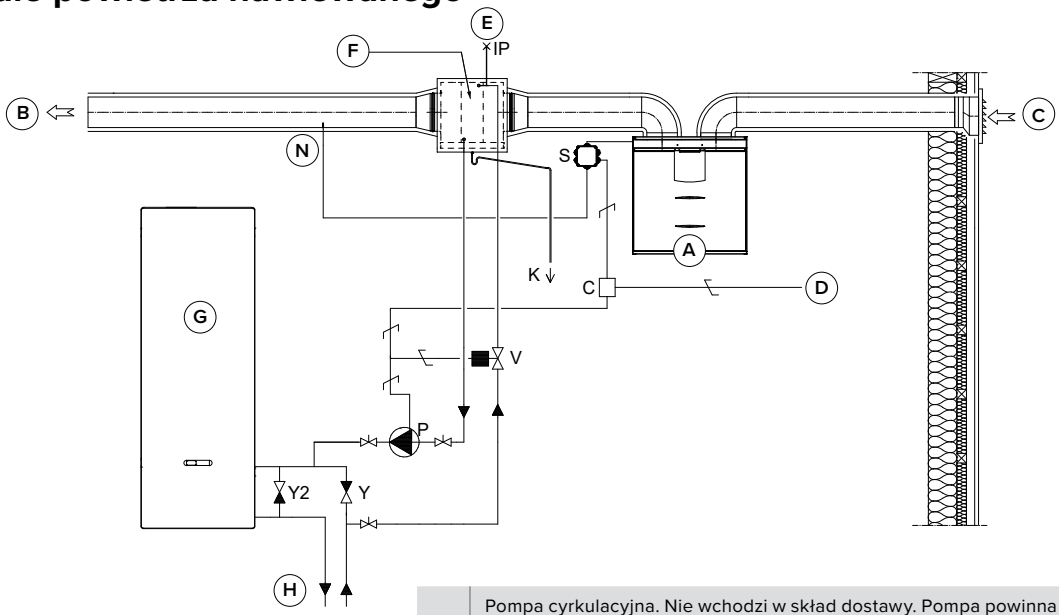

A	Urządzenie wentylacyjne
B	Powietrze nawiewane
C	Powietrze zewnętrzne
D	Wejście z płyty dystrybucyjnej
E	Wywiew powietrza
F	Nagrzewnica kanału (połączenie odwrotne)
G	Pompa ciepła
H	Obwód odzyskiwania ciepła
N	Zewnętrzny czujnik NTC

P	Pompa cyrkulacyjna. Nie wchodzi w skład dostawy. Pompa powinna umożliwiać pompowanie cieczy chłodniejszej od otaczającego powietrza, z uwagi na zagrożenie skraplaniem (na przykład Grundfos Magna 1 25-80).
V	Zawór elektromagnetyczny. Nie wchodzi w skład dostawy. Wybrany zawór musi być kompatybilny z płynem obwodu odzyskiwania ciepła (na przykład Danfoss 032U161431, kod HVAC 4122110)
K	Rurka skroplin. Nie wchodzi w skład dostawy.
IP	Odpowietrznik. Nie wchodzi w skład dostawy.
S	Zewnętrzna elektryczna skrzynka przyłączeniowa dla MV
N	Zewnętrzny czujnik NTC dla urządzeń wentylacyjnych Vallox MV
C	Przekaźnik/stycznik 24 V DC do sterowania pompą oraz zaworem elektromagnetycznym. Nie wchodzi w skład dostawy. (na przykład ABB CR-P024DC2)
Y	Zawór zwrotny. Nie wchodzi w skład dostawy.
Y2	Zawór zwrotny. Nie wchodzi w skład dostawy. Spadek ciśnienia musi być niższy od spadku ciśnienia w pompie ciepła.

© Vallox Oy - Wszystkie prawa zastrzeżone

WIDOK SZCZEGÓŁOWY I LISTA CZĘŚCI

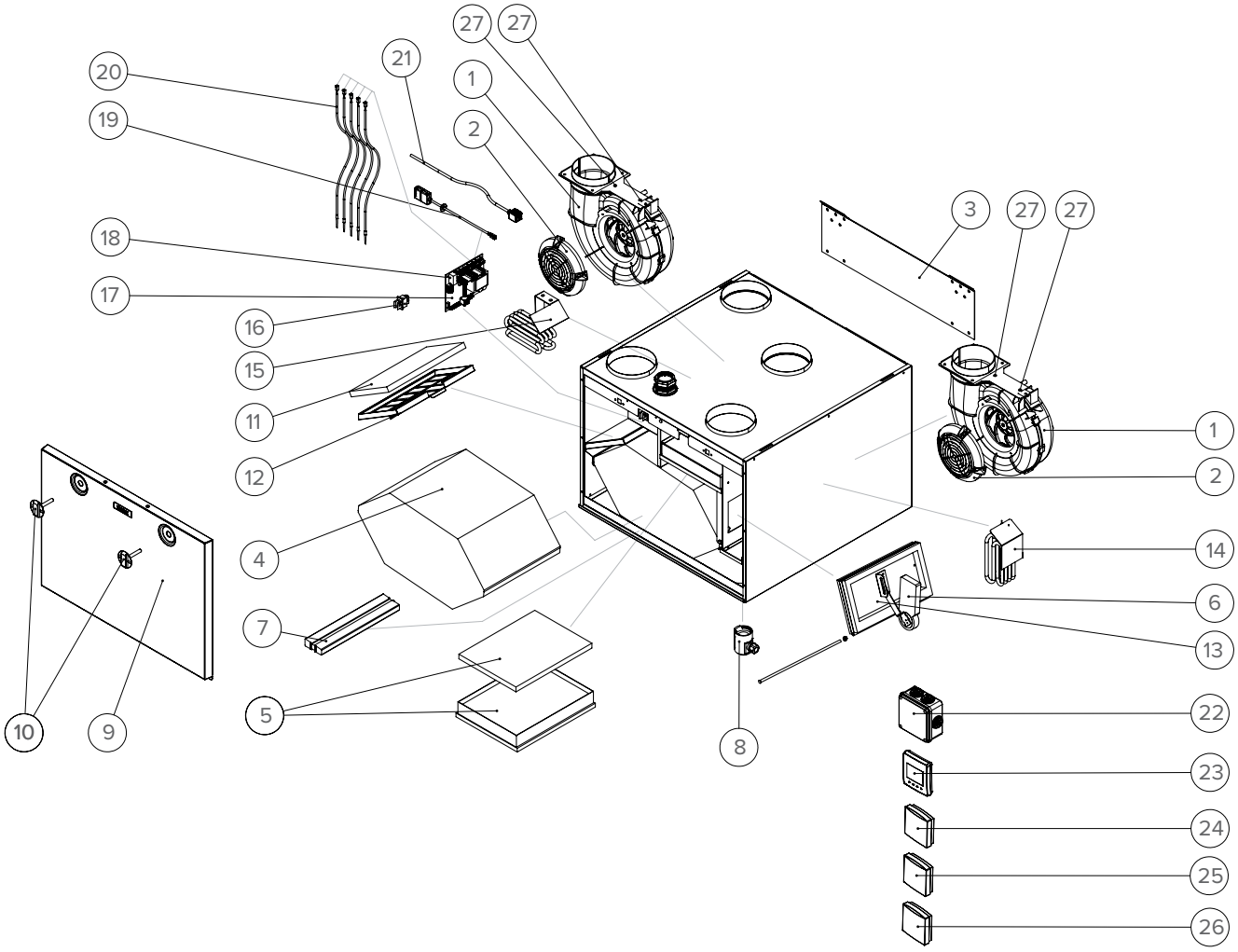

NR	CZĘŚĆ	KOD	NR	CZĘŚĆ	KOD	NR	CZĘŚĆ	KOD
1.	Wentylator powietrza nawiewanego/wywiewanego	4114496	10.	Śruba montażowa drzwiczek	990712	19.	Wewnętrzny czujnik wilgotności i CO_2	4107982
2.	Kratownica kontroli przepływu powietrza	4114497	11.	Filtr zgrubny dla powietrza wywiewanego	4114459	20.	Zestaw czujnika NTC	4115613
3.	Płyta do montażu na ścianie (opcjonalny)	3080700	12.	Rama filtra powietrza wywiewanego	4114315	21.	Przewód przedłużający RJ45	952196
4.	Zespół wymiennika ciepła	933220	13.	Podzespół klapy obejścia zespołu wymiennika ciepła	4115315	22.	Skrzynka łączeniowa	3526700
5.	Filtr drobny i zgrubny dla powietrza nawiewanego	4114075	14.	Dodatkowy rezystor ogrzewania	4115412	23.	Panel sterowania MyVallox Control Panel sterowania MyVallox Touch	949033 949090
6.	Silnik klapy	930621	15.	Rezystor nagrzewania wtórnego	4115413	24.	Czujnik wilgotności MyVallox (opcjonalny)	946149
7.	Dolna podpora zespołu wymiennika ciepła	4114303	16.	Dźwignia bezpieczeństwa	948377	25.	Czujnik CO2 MyVallox (opcjonalny)	949111
8.	Syfon Vallox Silent Klick	3494701	17.	Płyta główna	949032-1	26.	Czujnik VOC MyVallox (opcjonalny)	949112
9.	Drzwiczki	4116174	18.	Szklany bezpiecznik rurkowy 63 mA, wolny 5x20 mm	952490	27.	Śruba z tworzywa sztucznego Vallox 99	950308

DECLARATION OF CONFORMITY

Manufacturer Vallox Oy	
Address	Myllykyläntie 9-11, FIN-32200 LOIMAA, FINLAND
Telephone number	+358 10 7732 200
Fax	+358 10 7732 201
The person who compiles the technical file	Petri Koivunen Vallox Oy Myllykyläntie 9-11, FIN-32200 LOIMAA, FINLAND Tel. +358 10 7732 234 Fax +358 10 7732 201 Email petri.koivunen@vallox.com
Description of unit	Ventilation unit with heat recovery
Model	Vallox 51 MV R, Vallox 51 MV L, Vallox 51K MV R, Vallox 51K MV L, Vallox 51 SC R, Vallox 51 SC L, Vallox 51K SC R, Vallox 51K SC L, ValloPlus 180 MV R, ValloPlus 180 MV L, ValloPlus 180 MV-K R, ValloPlus 180 MV-K L, ValloPlus 180 MV-E R, ValloPlus 180 MV-E L, ValloPlus 180 SC R, ValloPlus 180 SC L, Vallox 90 MC R, Vallox 90 MC L, Vallox 90K MC R, Vallox 90K MC L, Vallox 90 MV R, Vallox 90 MV L, Vallox 90K MV R, Vallox 90K MV L, ValloPlus 240 MV R, ValloPlus 240 MV L, ValloPlus 240K MV R, ValloPlus 240K MV L, ValloPlus 240 SC R, ValloPlus 240 SC L, Vallox 096 MC R, Vallox 096 MC L, Vallox 096 MV R, Vallox 096 MV L, ValloPlus 270 SC R, ValloPlus 270 SC L, ValloPlus 270 MV R, ValloPlus 270 MV L, Vallox 101 MC R, Vallox 101 MC L, Vallox 101 MV R, Vallox 101 MV L, Vallox 110 MV R, Vallox 110 MV L, ValloPlus 350 SC R, ValloPlus 350 SC L, ValloPlus 350 MV R, ValloPlus 350 MV L, Vallox 145 MV R, Vallox 145 MV L, ValloPlus 510 SC R, ValloPlus 510 SC L, ValloPlus 510 MV R, ValloPlus 510 MV L, Vallox 99 MV R, Vallox 99 MV L, ValloPlus 370 MV, ValloPlus 370 MV-E

Declares that the ventilation unit for supply and extract air, equipped with heat recovery and operating as part of a ventilation system has been designed and manufactured to the following specifications:

1. Low Voltage Directive (2014/35/EU) – EN 60335-1:2012 + A11:2014, A13:2017 + A1:2919 + A14:2019 + A2:2019; EN 62233:2008
2. EMC Directive (2014/30/EU) – EN 61000-6-1:2007, EN 61000-3-2:2014 + A1:2009 + A2:2009, EN 61000-3-3:2013, EN 61000-6-3:2007 + A1:2011
3. Ecodesign Directive (2009/125/EY) – Comission regulation 1253/2014 – EN 13141-7 Annex B, EN 308, EN 13141-7, ISO 3741, ISO 5135

This is the original Declaration of Conformity

Loimaa, 17th March 2023

Jukka-Pekka Korja
Managing Director

© Vallox Oy - Wszystkie prawa zastrzeżone

VALLOX

www.vallox.com

Vallox Oy | Myllykyläntie 9-11 | 32200 LOIMAA | FINLANDIA

D10817/19.06.2023FIN/03.07.2023POL/PDF